Metal Eksenel Körüklü Kompansatörler

Eksenel kompansatörler, boru hatlarından geçen akışkanların sıcaklık farklarından oluşan genleşmeleri, boru ekseni boyunca absorbe eden makina elemanlarıdır. Boru hatları bölümlere ayrılarak, oluşan genleşme miktarları hesaplanıp, bu hesap değerlerine bağlı olarak eksenel tip metal körüklü kompansatörlerin boru hattı boyunca montajı yapılır.
Eksenel genleşmeli kompansatörler, standart 30mm ve 60mm toplam hareketli olarak imal edilir. Boru hattına ve isteğe bağlı olarak farklı hareket miktarlarını içeren kompansatör imalatı da mümkündür.
Eksenel genleşmeli kompansatörlerin ana elemanı paslanmaz çelik malzemenin formlanması sonucu oluşan körüktür. Talebe ve ihtiyaca bağlı olarak yan elemanları vardır. Layner, limitrot, kaver.
Kullanılan akışkan basıncı, sıcaklığı ve cinsine göre körüğün et kalınlığı, kat sayısı ve yan elemanları seçilir.

Dizayn :
Ejma standardına göre

Bağlantı Şekli :
Döner Flanş, Sabit Flanş, Kaynak Boyunlu

Çalışma Koşulları:
DIN 2401'e göre

Malzeme:
DIN 17440'e göre

Körükler:
Paslanmaz Çelik

Bağlantı:
Paslanmaz çelik veya karbon çelik

Nominal Çaplar:
DN 25 (1") – DN 2600 (104")

Çalışma Basıncı:
PN 16 olarak standart üretilir. daha yüksek basınç gruplarının imalatı da mümkündür.

Çalışma Sıcaklığı:
-196°C to +1100°C

Металлический компенсатор сильфонный осевой

Осевые компенсаторы являются приборами, используемыми для компенсации температурных расширений жидкостей, проходящих в колоннах трубопроводов. Монтаж металлических сильфонных компенсаторов осевого типа производится по всей длине трубопровода, в соответствии со значениями расширений, рассчитанными при разделении трубопровода на отделы.
Стандартный компенсатор осевого расширения производится с осевыми ходами 30 мм и 60 мм. По желанию и в зависимости от трубопровода, возможно производство компенсаторов с разным числом ходов.
Основным элементом компенсаторов осевого расширения является сильфон, изготавливаемый из нержавеющей стали. По желанию и при необходимости, к сильфону могут прилагаться дополнительные элементы: внутренняя рубашка, шпильки (стержни), защитная покрышка и т.д.
Толщина стенок, число слоев и прилагемые элементы сильфона выбираются в соответствии с типом, давлением и температурой жидкости.

Дизайн:
В соответствии со стандартом EJMA

Вид соединения:
Вращающийся фланец, неподвижный фланец, приварные патрубки

Условия работы:
В соответствии с DİN 2401

Материал:
В соответствии с DİN 17440

Сильфоны:
Нержавеющая сталь

Соединение:
нержавеющая или углеродистая сталь

Номинальные диаметры:
DN 25(1") - DN 2600 (104")

Рабочее давление:
Стандартное производство: PN 16. Однако, возможно производство и групп более высокого давления

Рабочая температура:
от -196ºC до 1100ºC

Вид соединения: вращающийся фланец

№	ШТУК	НАЗВАНИЕ ЭЛЕМЕНТА	МАТЕРИАЛ
3	2	Фланец	St 37.2
2	2	Лента	AISI 304
1	1	СИЛЬФОН	AISI 304

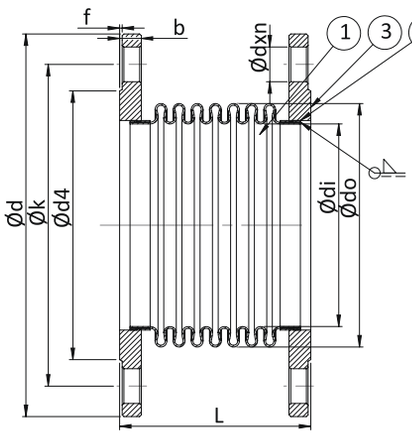

	Фланец						СИЛЬФОН		HLS-30 MKS		HLS-30 MKS-L		HLS-60 MKS-L	
РАЗМЕР	ød	øk	ød4	f	b	ødxn	ødi	ødo	L	Номер устройства	L	Номер устройства	L	Номер устройства
DN 25	115	85	68	2	16	Ø14x4	38	48,2	120	E10100025	120	E10110025		
DN 32	140	100	78	2	16	Ø18x4	42,4	55	125	E10100032	125	E10110032		
DN 40	150	110	88	3	16	Ø18x4	48,3	61	130	E10100040	130	E10110040		
DN 50	165	125	102	3	18	Ø18x4	60,3	76	120	E10100050	120	E10110050		
DN 65	185	145	122	3	18	Ø18x4	76,1	95	120	E10100060	120	E10110060	205	E10210060
DN 80	200	160	138	3	20	Ø18x4	88,9	111	120	E10100080	120	E10110080	200	E10210080
DN 100	220	180	158	3	20	Ø18x4	114,3	140	125	E10100100	125	E10110100	210	E10210100
DN 125	250	210	188	3	22	Ø18x4	139,7	164	140	E10100125	140	E10110125	220	E10210125
DN 150	285	240	212	3	22	Ø23x8	168,3	200	155	E10100150	155	E10110150	265	E10210150
DN 200	300	295	268	3	24	Ø23x12	219,1	250	150	E10100200	150	E10110200	265	E10210200
DN 250	405	355	320	3	26	Ø27x12	273	323	160	E10100250	160	E10110250	260	E10210250
DN 300	460	410	378	4	28	Ø27x12	323,9	380	170	E10100300	170	E10110300	270	E10210300

Вид соединения: Вращающийся фланец

№	ШТУК	НАЗВАНИЕ ЭЛЕМЕНТА	МАТЕРИАЛ
3	2	Фланец	St 37.2
1	1	СИЛЬФОН	AISI 304

№	ШТУК	НАЗВАНИЕ ЭЛЕМЕНТА	МАТЕРИАЛ
3	2	Фланец	St 37.2
2	2	ВНУТРЕННЯЯ РУБАШКА	AISI 304
1	1	СИЛЬФОН	AISI 304

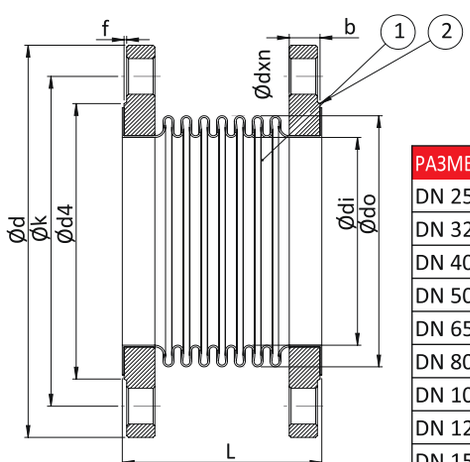

	Фланец						СИЛЬФОН		HLS-30 MKD		HLS-30 MKD-L		HLS-60 MKD-L	
РАЗМЕР	ød	øk	ød4	f	b	ødxn	ødi	ødo	L	Номер устройства	L	Номер устройства	L	Номер устройства
DN 25	115	85	68	2	16	Ø14x4	38	48,2	110	E11100025	110	E11110025		
DN 32	140	100	78	2	16	Ø18x4	42,4	55	115	E11100032	115	E11110032		
DN 40	150	110	88	3	16	Ø18x4	48,3	61	120	E11100040	120	E11110040		
DN 50	165	125	102	3	18	Ø18x4	60,3	76	110	E11100050	110	E11110050		
DN 65	185	145	122	3	18	Ø18x4	76,1	95	110	E11100060	110	E11110060	195	E11210060
DN 80	200	160	138	3	20	Ø18x4	88,9	111	110	E11100080	110	E11110080	190	E11210080
DN 100	220	180	158	3	20	Ø18x4	114,3	140	115	E11100100	115	E11110100	200	E11210100
DN 125	250	210	188	3	22	Ø18x4	139,7	164	130	E11100125	130	E11110125	210	E11210125
DN 150	285	240	212	3	22	Ø23x8	168,3	200	145	E11100150	145	E11110150	245	E11210150
DN 200	300	295	268	3	24	Ø23x12	219,1	250	140	E11100200	140	E11110200	245	E11210200
DN 250	405	355	320	3	26	Ø27x12	273	323	150	E11100250	150	E11110250	250	E11210250
DN 300	460	410	378	4	28	Ø27x12	323,9	380	150	E11100300	160	E11110300	260	E11210300

Вид соединения: приварные патрубки

№	ШТУК	НАЗВАНИЕ ЭЛЕМЕНТА	МАТЕРИАЛ
3	2	приварные патрубки	St 37.2
2	2	Лента	AISI 304
1	1	СИЛЬФОН	AISI 304

№	ШТУК	НАЗВАНИЕ ЭЛЕМЕНТА	МАТЕРИАЛ
4	2	ПРИВАРНОЙ ПАТРУБОК	St 37.2
3	2	ВНУТРЕННЯЯ РУБАШКА	AISI 304
2	2	Лента	AISI 304
1	1	СИЛЬФОН	AISI 304

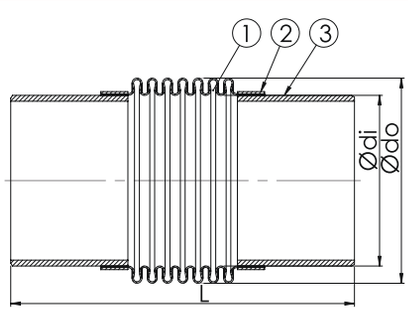

	СИЛЬФОН			HLS-30 MKB	HLS-30 MKB-L	HLS-60 MKB-L	
РАЗМЕР	ødi	ødo	L	Номер устройства	Номер устройства	L	Номер устройства
DN 25	38	48,2	210	E13100025	E13110025		
DN 32	42,4	55	215	E13100032	E13110032		
DN 40	48,3	61	240	E13100040	E13110040		
DN 50	60,3	76	210	E13100050	E13110050		
DN 65	76,1	95	210	E13100060	E13110060	295	E13210060
DN 80	88,9	111	210	E13100080	E13110080	290	E13210080
DN 100	114,3	140	220	E13100100	E13110100	300	E13210100
DN 125	139,7	164	230	E13100125	E13110125	310	E13210125
DN 150	168,3	200	245	E13100150	E13110150	345	E13210150
DN 200	219,1	250	240	E13100200	E13110200	345	E13210200
DN 250	273	323	250	E13100250	E13110250	350	E13210250
DN 300	323,9	380	260	E13100300	E13110300	360	E13210300